comscoot
ACTIVE

comscoot®
the e-asy way.

Mobilitätshilfe

und Fahrspaß

Bedienungsanleitung

Sicherheitshinweise:

Sturzgefahr! *Ziehen Sie den hinteren* ***Überrollbügel*** *unbedingt vor jeder Fahrt aus! Hinweise auf Seite 4.*

Landesspezifische Gesetzgebungen bzgl. Höchstgeschwindigkeit müssen unbedingt beachtet werden! Für Österreich mit 6 km/h sind Fahrten auf dem Gehweg, Fahrradweg und in Fußgängerzonen erlaubt.

**Alle Rechte dieser deutschen Anleitung sind geschützt und dürfen ohne schriftliche Genehmigung weder kopiert noch weitergegeben werden. Druckfehler, Irrtümer und technische Änderungen vorbehalten.*

E-mobilität – Mobilitätshilfe und Fahrspaß

1. Bedienfeld
2. Vorwärts-/ Rückwärtsschalter
3. Gasgriff
4. Bremshebel
5. Bremsverriegelung
6. Hupenknopf
7. Schlüssel für Akkuwechsel
8. Höhenverstellbarer Verschluss
9. Klappmechanismus
10. LED-Frontscheinwerfer
11. Rückenlehne
12. Klappmechanismus Sitz
13. Klappmechanismus Rückenlehne
14. Sitzkissen
15. Akku
16. Schlüsselverriegelung für Akkuentnahme
17. Sitzklapprahmen
18. Hintere Ablage
19. Hintere Stützräder
20. Hintere Schutzbleche
21. Verdeck
22. 10-Zoll Luftreifen
23. Stoßstange, Trolley-Griff, Fußablage (ausklappbar)
24. Vorderes Schutzblech
25. Vorderrad mit Trommelbremse

Druckfehler, Irrtümer und technische Änderungen vorbehalten.

Technische Daten

Motor
Bürstenloser Gleichstrommotor;
2x 300W
Akkuart
Lithium-Akku (herausnehmbar)
Akkukapazität
48V/ 7,8Ah | 10,5 Ah
Maximalgeschwindigkeit
6 km/h (im öffentl. Straßenverkehr zugelassen)
15 oder 20 km/h (optional als Ländervariante*)
max. Zuladung
120 kg
Steigfähigkeit
ca. 15%
Luftdruck
2,5 - 3,0 bar
Bremsen
Doppelte Scheibenbremsen hinten
Trommelbremse vorne
Nettogewicht (inkl. Akku)
26,5 kg
Ladedauer
2-4 Stunden
Abmessung zusammengeklappt
900 x 550 x 500mm (LxBxH)

*Die Gesetzgebung im jeweiligen Land muss beachtet werden

Datenblatt

Motor	48 V / 2x300 Watt
Licht	LED
Bremsen	vorne Trommelbremse, hinten zwei Scheibenbremsen, zwei Feststellbremsen
Fahrstufen	5
Ladezeit	2-4 Stunden
Max. Zuladung	120 kg
Geschwindigkeit	6 / 15* / 20* km/h
Gewicht	24 kg ohne Akku, 26,5 kg mit Akku
Rückwärtsgang	Ja
Akku (V/Ah)	48 V / 7,8 Ah (Standard), Flugakku 3,2 Ah oder Pro Akku 48 V / 10,5 Ah
Maße (Fahrbereit)	125*55*95 cm (Länge | Breite | Höhe)
Reichweite	max. 25-35 km
Sitzhöhe	51-59 cm (mit Sitzerhöhung), ideal für Personen mit 150-190 cm Körpergröße
Rahmen Material	Aluminium
Farbe	Rot / Schwarz / Grau
Besonderheiten	6 km/h zulassungsfrei, klappbar, passt in fast jeden Kofferraum, inkl. faltbarer Tasche hinten und Handyhalterung, Überrollbügel, Trolleygriff vorne, digitales Display.

Sturzgefahr!
Bitte ziehen Sie den hinteren Überrollbügel vor jeder Fahrt aus!

E-mobilität – Mobilitätshilfe und Fahrspaß

Benutzung des Displays

M	An-/Austaste: Drücken Sie die Taste M ca. 2 Sekunden zum Anschalten des Gerätes; halten Sie den Schalter für drei Sekunden gedrückt, um es nach dem Fahren wieder auszuschalten.
+	Drücken Sie lange auf das „+“, um den LED-Scheinwerfer einzuschalten. Zum Ausschalten des Lichts den Knopf erneut drücken.
+ M − ASSIST	Wenn das Gerät an ist, drücken Sie „+“/ „-“ für die Einstellung der Höchstgeschwindigkeit. Es gibt fünf Stufen. Auf der Anzeige können Sie sehen, welcher Gang ausgewählt ist.
POWER	Akkuanzeige: Die sechs Balken zeigen an, wie voll der Akku noch geladen ist.
	Hupenknopf. Benutzen Sie die Hupe, um Personen höflich vorzuwarnen.
D R	D: Schaltknopf für den Vorwärtsgang; R: Schaltknopf für den Rückwärtsgang
−	Walkmode: Halten Sie die „-“-Taste gedrückt, beschleunigt der MoBot auf Schrittgeschwindigkeit

Bremsen

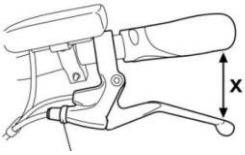

Einstellschraube der Bremsen Bremsverriegelung

- Der Bremshebel auf der linken Seite ist für die hinteren Scheibenbremsen, die rechte Bremsen für die vordere Trommelbremse.
- Wenn Sie die Bremse betätigen, wird die Gaszufuhr automatisch unterbrochen.
- **Passen Sie die Einstellschraube der Bremse an, wenn Sie die Bremswirkung verstärken wollen.**
- Feststellbremse: Betätigen Sie die Bremse und lassen Sie die Bremsverriegelung einrasten, damit das Fahrzeug sicher abgestellt werden kann.

WARNUNG

Um Brände, ernsthafte Verletzungen oder Sachschäden zu vermeiden, befolgen Sie folgende Sicherheitsvorgaben, wenn Sie Ihren Akku verwenden, laden oder aufbewahren.

1. Akkus dürfen NICHT mit Flüssigkeiten in Berührung kommen. Halten Sie sie trocken. Lassen Sie Akkus NICHT draußen im Regen oder in der Nähe einer Feuchtigkeitsquelle. Tauchen Sie einen Akku NICHT in Wasser. Falls der Akku mit Wasser in Berührung kommt, könnte das zur Zersetzung führen, was möglicherweise einen Brand oder sogar eine Explosion zur Folge haben könnte.

2. Benutzen Sie nie Akkus oder Ladegeräte, die nicht von uns zertifiziert sind. Falls Sie einen neuen Akku bestellen möchten, wenden Sie sich gerne per E-Mail oder Telefon an uns.

3. Benutzen Sie niemals einen Akku, der aufgequollen, undicht oder in anderer Weise beschädigt ist.
   Wenn Ihr Akku unnormal wirkt, kontaktieren Sie comscoot oder einen Vertragshändler für weitere Hilfe.

4. Der Akku sollte bei Temperaturen zwischen 0 und 40°C benutzt werden. Die Benutzung des Akkus bei einer Umgebungstemperatur von über 50°C kann zu einem Brand oder einer Explosion führen; die Benutzung bei unter 0°C kann zu irreparablen Schäden führen.

WARNUNG

5. Sie dürfen den Akku niemals und in keiner Weise zerlegen oder hineinstechen, weil er sonst auslaufen, Feuer fangen oder explodieren könnte.

6. Benutzen Sie den Akku NICHT, wenn er an einem Zusammenstoß oder schweren Aufprall beteiligt war. Kontaktieren Sie comscoot oder einen Vertragshändler für weitere Hilfe.

7. Verbinden Sie die Akkus NICHT direkt mit einer Steckdose oder einer Autoladesteckdose und benutzen Sie immer einen von comscoot anerkannten Adapter. Wir übernehmen keine Verantwortung, wenn ein Akku mit einem Fremd-Ladegerät geladen wird.

8. Lassen Sie den Akku beim Laden nie unbeobachtet. Laden Sie den Akku NICHT in der Nähe von brennbaren Materialien oder auf brennbaren Oberflächen wie Teppich oder Holz.

9. Nehmen Sie das Ladegerät vom Strom, wenn es nicht in Verwendung ist. Überprüfen Sie das Ladegerät regelmäßig auf Schäden an Kabel, Stecker, Gehäuse oder anderen Teilen. Reinigen sie es NICHT mit Brennspiritus oder anderen brennbaren Lösungsmitteln. Benutzen Sie niemals ein beschädigtes Ladegerät.

10. Bewahren Sie den Akku außer Reichweite von Kindern und Tieren auf.

11. Den Akku NICHT in die Nähe von Hitzequellen wie Ofen oder Heizung legen. Lassen Sie den Akku an heißen Tagen NICHT im Fahrzeug. Ideale Aufbewahrungstemperatur: 22-28°C.

12. Sie dürfen den Akku NICHT fallen lassen, anzünden, aufspießen oder manuell kurzschließen.

13. Entsorgung eines Akkus nur nach vollständiger Entladung in speziellen Recycling-Behältern. Werfen Sie einen Akku NICHT in eine gewöhnliche Mülltonne. Halten Sie sich genau an die örtlichen Vorgaben bezüglich der Entsorgung und Wiederverwertung von Batterien.

Zusammen- und Auseinanderklappen

Die Aufbauanleitung bekommen Sie von Ihrem Fachhandel

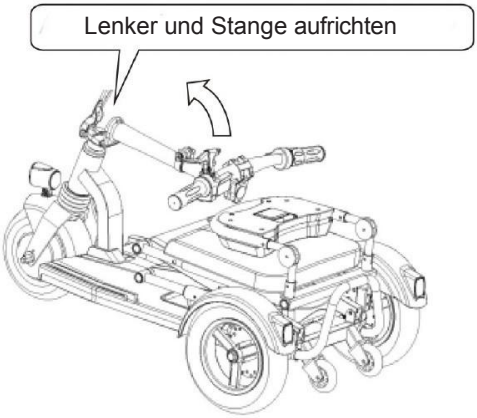

Abbildung 1

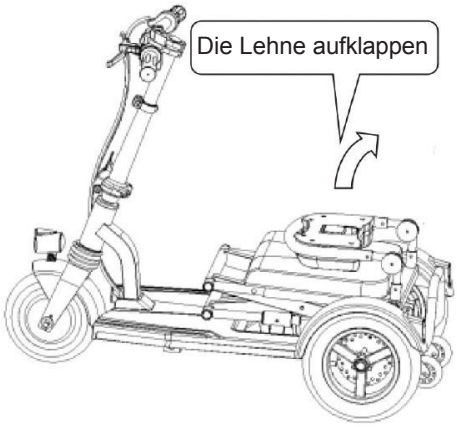

Abbildung 2

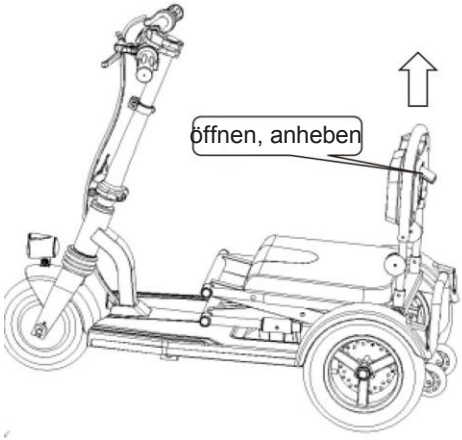

Abbildung 4

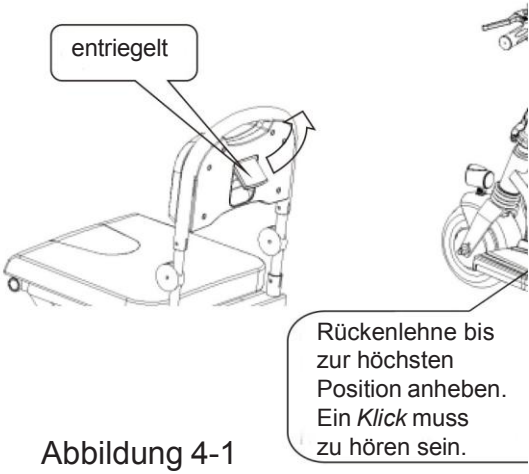

Abbildung 4-1

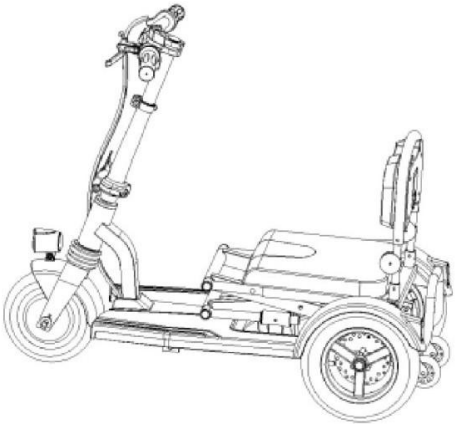

Abbildung 3

Abbildung 3-1

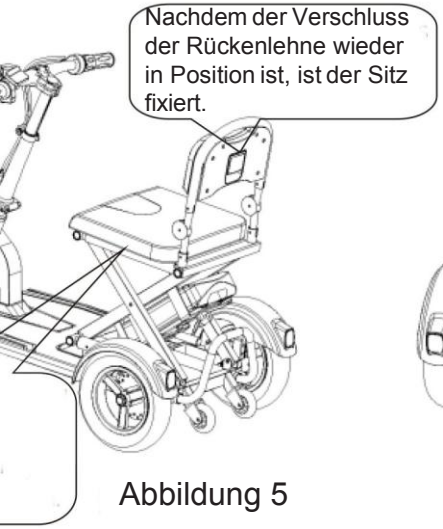

Abbildung 5

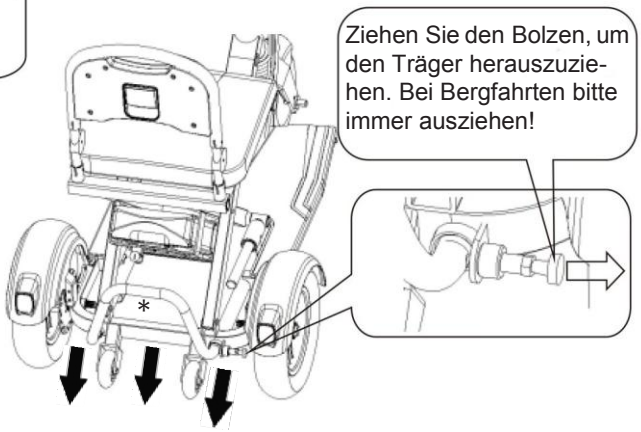

Abbildung 5-1

HINWEISE

Bitte laden Sie regelmäßig den Akku nach, eine Tiefentladung ist von der Garantie ausgeschlossen.

Bitte halten Sie unseren Serviceintervall ein: Einmal jährlich sollte das Gerät (Bremsen, Akku etc…) vom Fachmann überprüft werden.

Ziehen Sie vor **JEDER Fahrten unbedingt den Überrollbügel** heraus.

Landesspezifische Gesetzgebungen bzgl. Höchstgeschwindigkeit müssen unbedingt beachtet werden.
In Deutschland ist das Fahrzeug mit 6 km/h im öffentlichen Straßenverkerkehr zugelassen. Dabei sind Fahrten auf dem Gehweg, Fahrradweg und Fußgängerzonen erlaubt.

Optionales Zubehör:

- **Kleine Tasche** (1) vorne (abnehmbar)
- **Großer Korb** (2) vorne mit Lenkerbefestigung (abnehmbar)
- 8 cm **Sitzerhöhung** (3) oder 43 cm **Sitzverbreiterung** (4)
- **Geschwindigkeits-Display** (5) für 15 oder 20 km/h Fahrten
- **Aufkleber** inkl. Nachweis für **Fahrten mit dem ÖPNV**
- **Spiegel**
- **Regendach**
- **Stockhalter**

Abbildung kann abweichen, im Lieferumfang enthalten: **Tasche** (6) hinten und **Handyhalterung** (7).

Kontaktdetails:

comscoot GmbH
Gewerbepark West 2a
8504 Preding
AUSTRIA

Tel.: +43 / 3136 / 20770

E-Mail: info@comscoot.com
Webseite: www.comscoot.com

**Alle Rechte dieser deutschen Anleitung sind geschützt und dürfen ohne schriftliche Genehmigung weder kopiert noch weitergegeben werden.*
Druckfehler, Irrtümer und technische Änderungen vorbehalten.

Zu wenig Power ? - Zu niedrig ?

Sind Sie zu

Herzlichen Glückwunsch zum Erwerb Ihrer Mob
Die häufigsten Fragen, flott beantwortet mit Tipps

✅ **Glücklich mit Ihrer Mobilitätshilfe?**
Wir freuen uns riesig über Ihre Bewertung:
👉 Hier direkt den QR-Code scannen

✅ **Etwas mehr Leistung am Berg?**
👉 Wir helfen ihnen gerne weiter, ruft Sie uns an!

✅ **Schneller fahren auf Privatgelände?**
👉 Sportlich programmiertes Zweit-Display (5) über uns erhältlich: 15 km/h oder über 20 km/h.

✅ **Sitz ist zu niedrig oder zu schmal?**
👉 Bequeme 8 cm Sitzerhöhung (3), oder einen breiteren 43 cm Sitz (4) für angenehmeres sitzen erhältlich!

Noch mehr Fragen?
Wir sind für Sie da!

(4)

* Mehr Details und Z

- Sitz zu klein ? - Zu langsam ?

ufrieden ?

ilitätshilfe, wir wünschen maximalen Fahrspaß!
& Tricks rund um eure fantastische Mobilitätshilfe

✅ Im ÖPNV mitnehmen?

👉 Holt euch den passenden ÖPNV-Aufkleber inkl. Nachweis für den Nahverkehr direkt bei uns.

✅ Mal mehr transportieren?

👉 Wir haben einen großen Einkaufskorb (2) sowie eine kleine stylische Handtasche (1) für vorne!

✅ Fahren auch bei schlechtem Wetter?

👉 Wir entwickelten einen effektiven Wind und Regenschutz

- Sportlicher
- Praktischer
- Bequemer

ubehör wie Spiegel oder Stockhalter finden Sie auf unserer Webseite

comscoot®

the e-asy way.

Mobilitätshilfe und Fahrspaß